第１２８回九州地区高校野球福岡北部大会　結果

（大会期間：平成23年3月21日 ～ 3月31日）

◎ … シード校

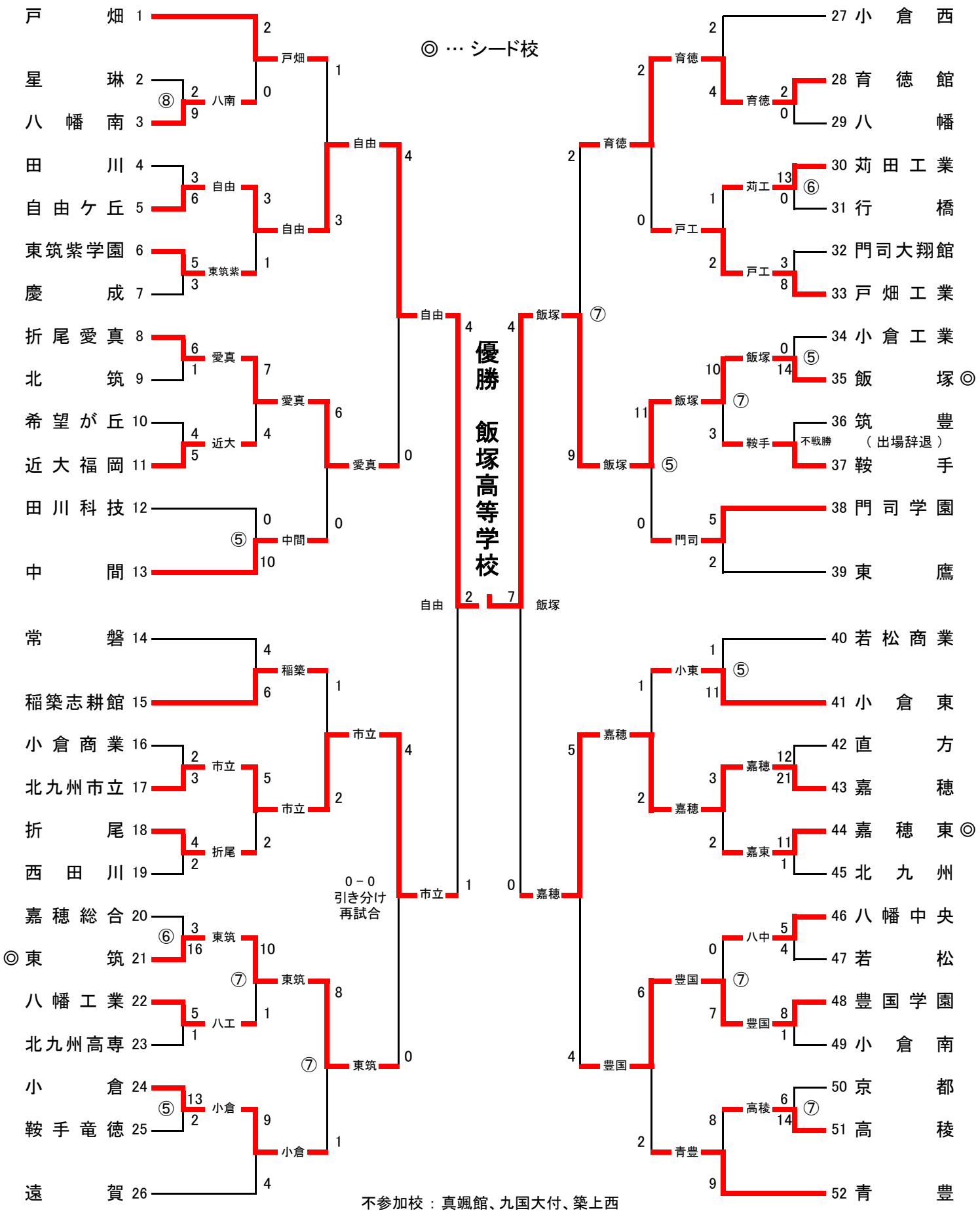

不参加校：真颯館、九国大付、築上西