第３２回高校野球福岡北部一年生大会　結果
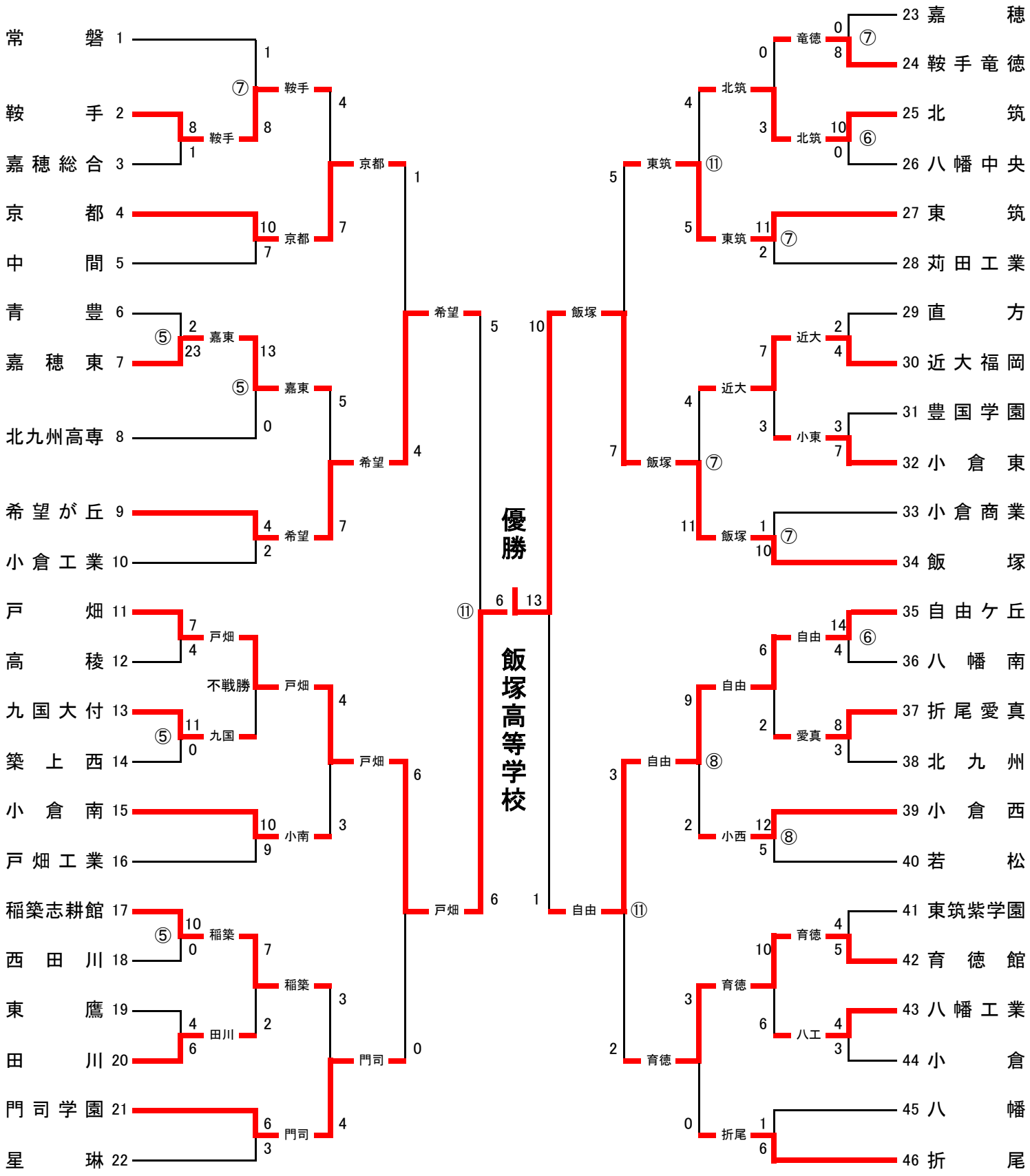
（大会期間：平成22年10月11日～11月7日）